Установка

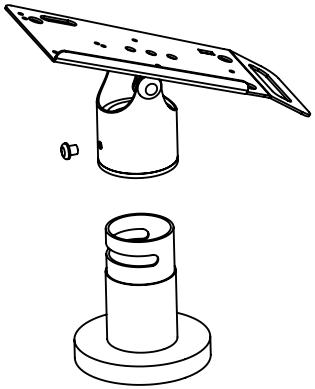

1. Отверните стопорный винт и снимите верхнюю часть кронштейна

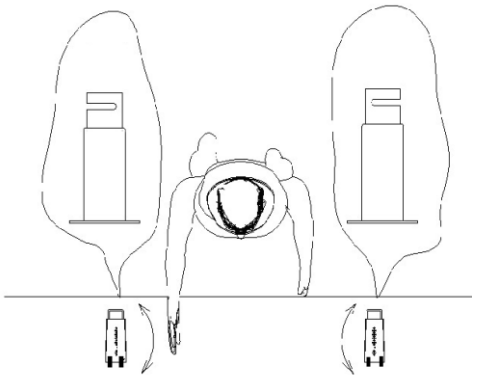

2. Спозиционируйте основание кронштейна в зависимости от места установки.

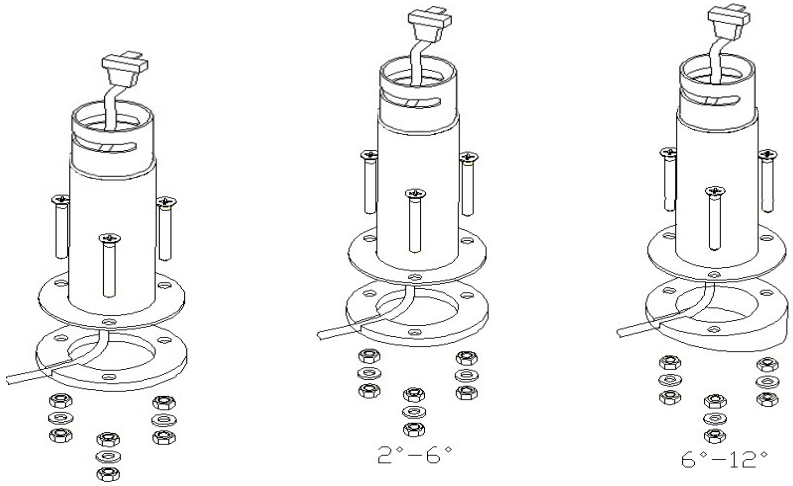

3. Установка кронштейна на поверхности с уклоном:
– Уклон 2°...6° – на прямую кабельную проставку.
– Уклон 2°...6° - на прямую кабельную проставку с двусторонним скотчем.
– Уклон 6°...12° - на угловую кабельную проставку.

4. **Внимание!** Необходимо всегда пропускать кабель через корпус кронштейна во избежание его повреждения во время эксплуатации.

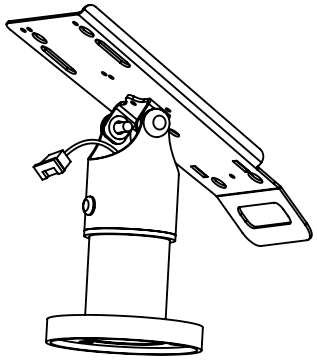

5. Установка автономных пин-клавиатур на платформу

а) **Ingenico IPP-320/350.** Вкрутите винты M4x10 в отверстия ..1.. ,установите устройство на получившиеся направляющие и прикрепите его к площадке крепежным винтом M2.5x12 через отверстие ..2..

б) **VeriFone VX-810.** Вкрутите винты M4x10 (2шт) в отверстия ..1.. , установите устройство на получившиеся направляющие и прикрепите его к площадке крепёжным винтом M2x8 через отверстие ..3..

в) **VeriFone VX-805.** Установите устройство на пазы ..4.. и прикрепите его к площадке с помощью винтов M2x8 (2шт) через отверстия ..5..
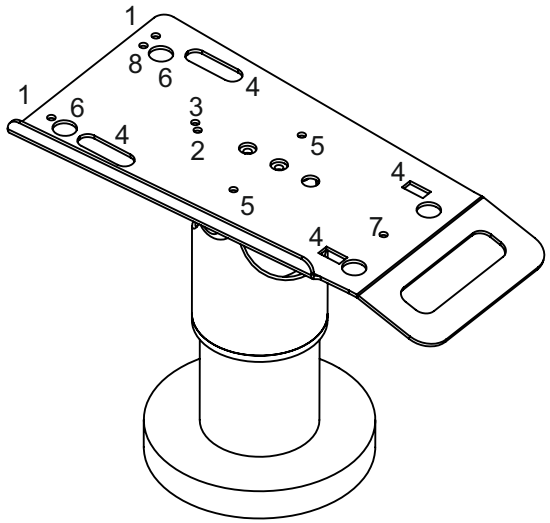
г) **PAX-SP30.** Сориентируйте устройство на отверстиях ..6.. и прикрепите его через отверстие ..7.. с помощью винта M2.5x8 и через отверстие ..8.. винтом M2.5x20